kolin

歌林負離子吹風機
HD-033N

使用說明書

● 謝謝您的惠顧，使用前請詳細閱讀本說明書。
● 本產品附有保證書，請妥善保管，享受服務。

歌林全省服務站

歌林對顧客服務的承諾永遠不變、若需維修時
請駕臨歌林關係企業：瑞林科技股份有限公司

基隆服務站	基隆市中船路112巷24號	(02)24248916	苗栗服務站	苗栗市至公路403號	(037)321221	高雄服務站	高雄市光華一路148-2號	(07)7612976
松山服務站	台北市松隆路119-3號	(02)27698800	台中服務站	台中市北屯路429號	(04)22413763	鳳山服務站	高雄縣鳳山市中山西路27號	(07)7470710
北西服務站	台北市和平西路二段92-1號	(02)23032814	中海服務站	台中市工業區20路39號	(04)23504471	屏東服務站	屏東市忠孝路124號	(08)7325225
北北服務站	台北市敦煌路205號	(02)25952113	彰化服務站	彰化市中山路一段123號	(04)7513774	岡山服務站	高雄縣路竹鄉環球路459號	(07)6974493
三重服務站	三重市溪尾街14號	(02)82876869	南投服務站	南投市中興路346號	(049)2232483	澎湖服務站	馬公市西文里173號	(06)9211099
板橋服務站	土城市學府路一段189巷11弄2號	(02)22742008	北港服務站	雲林縣北港鎮華勝路143號	(05)7732938	台東服務站	台東市永福路145號	(089)327377
中和服務站	中和市板南路112號1樓	(02)22445628	嘉義服務站	嘉義縣水上鄉中山路二段1026號	(05)2686574	花蓮服務站	吉安鄉吉興路一段234號	(03)8529191
中壢服務站	中壢市新興路286號	(03)4287001	新營服務站	新營市民榮里和平路6-1號	(06)6323714	羅東服務站	羅東鎮興東南路35之1號	(03)9543248
新竹服務站	新竹市和平路147號	(03)5236370	台南服務站	台南市文成路757號	(06)2804061			

※消費者諮詢專線：歌林股份有限公司 0800-231-758
歌林網站：http://www.kolin.com.tw

※消費者服務專線：瑞林科技服務股份有限公司 0800-066-628
瑞林網站：http://www.realise.com.tw

310545900M

敬告歌林產品愛用者：

・本公司關係企業所屬全省服務站的地址、電話，時有變更或遷移，請恕本公司無法周全告知。
・為了保障您的權益，若需維修時，請您先查詢下列電話為禱。

台北 (02)8287-6277　台中 (04)2359-3064
高雄 (07)697-2417　花東區 (03)852-9191

歌林股份有限公司
台北市重慶南路一段86號10樓...........TEL:(02)2314-3151

電壓	110V~60Hz	消耗功率	1200W
機體淨重	0.5 kg	外型尺寸	(L)23X(W)27X(H)9 cm

各部名稱

1. 負離子裝置
2. 吹嘴
3. 本體
4. 手把
5. 切換開關
6. 線套
7. 入風口
8. 負離子切換開關

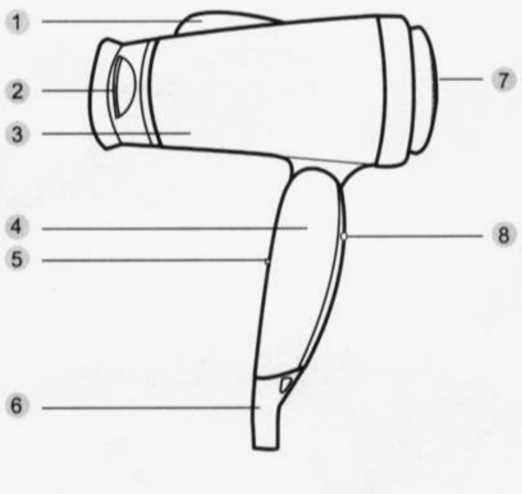

Zeon PDF Driver Trial
www.zeon.com.tw

使用說明

使用方法

- 溫度調控
- 0 – 關閉電源
- 1 – 冷風開關
- 2 – 低速溫風(600W)
- 3 – 高速熱風(1200W)

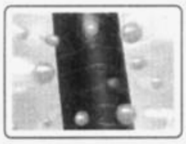

活化頭髮細胞

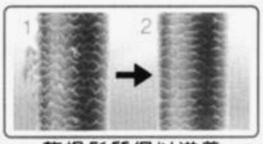

乾燥髮質得以滋養

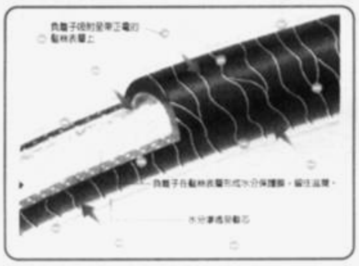

特點

- 負離子開關
- 負離子令頭髮更顯亮麗、健康，使用時只需撥動此開關；『OFF』位置表示負離子功能關閉，『ON』位置表示負離子功能開啟。
- 負離子能讓水分充分進入頭髮深處，並將水分子鎖在頭髮裡，讓頭髮長保柔順光亮。
- 使用負離子吹風機可保濕頭髮，滲透皮膚內部，活化細胞，避免頭髮分叉、斷裂、老化、打結等問題。
- 開啟負離子功能將充分保濕具護髮功能；關閉負離子功能將使髮絲充分乾燥。

清潔與保養

- 清潔及保養前，必須先將電源插頭拔離插座。
- 如需清潔時應先待機體冷卻後，再使用乾淨的布或海綿，沾少許的中性清潔劑擦拭機體外表部份，拭淨後不可殘留清潔劑於表面，並避免水或任何液體進入機體內部。
- 請避免使用有機性溶劑或化學藥品等擦拭，以免破壞外殼光澤。
- 如有毛髮雜物附在入風網口則以毛刷清理之。
- 停止使用後，在其尚未完全冷卻或仍在插電狀況時，千萬不可將電線纏繞機身存放，以免發生危險及損壞。

安全指示

- 使用本產品前，請閱讀安全指示。
- 這裡所說明的安全指示能幫助您安全而正確地使用本產品，也避免您自身及他人受到傷害。
- 這些安全指示分為以下類別。
  警告：指出可能造成死亡或嚴重傷害的內容。
  注意：指出可能造成嚴重傷害或財物損壞的內容。
- 閱讀過此說明後，請將之存放於使用者能取得的地方。

安全注意事項

- 使用過後或拔掉插頭前，請務必將吹風機電源關掉(調至「O」的位置)；拔掉插頭時請務必確實握緊插頭，不可拉扯電源線，以免電源線受損，容易發生危險。
- 將吹風機插頭插入插座前，請先確定插座之電壓是否為「110V」。
- 使用過程中或使用後請勿將電源線捲繞在吹風機上，此行為可能造成火災或電擊。
- 若是電源線受到損壞或過熱時，請立刻停止使用。
- 請勿將髮針等異物插入入風口或出風口，這可能造成火災、燒傷或電擊。
- 使用吹風機時，請勿靠近苯、油漆等易燃物品，以免造成爆炸或火災。
- 請勿在浴室等潮溼的場所使用吹風機，以免發生危險。
- 請將吹風機置放於小孩拿不到的地方，以免導致燒傷、電擊或其它傷害。
- 使用吹風機時請勿將出風口堵住，以免造成機器故障或發生危險。
- 不要和其它電器共用一個插座，以免造成插座過熱，引發電線走火造成不可預期之意外。

如有下列情形發生，請立刻停止使用，並送至經銷商或電洽本公司處理：

- 電源線或插頭有破損情形。
- 扇葉有缺角或破裂的情形。
- 碰撞或摔到損壞。

修理吹風機

- 請勿自行修理、拆解或修改吹風機，您可能因不當操作而使自身受到傷害。
- 若是吹風機的電線或插頭受到損壞，請立刻停止使用。
- 將損壞的吹風機送到合格的維修中心或交由合格的修理技師修理或更換。
- 非經合格的人士修理可能因操作不當而導致火災等嚴重災害。

緊急處理方法

- 使用時若有發現機器有任何的故障，請立即將插頭拔離插座，並與經銷商聯絡。
- 若是吹風機電源線或插頭受到損壞時，請立刻停止使用。
- 本產品若有任何的損壞時，請送至本公司服務站或經銷店由合格人員予以檢修，以免發生危險。
- 請勿自行修理、拆解或修改吹風機，此行為容易造成組裝不良而引起不可預期的故障或意外，並將嚴重影響消費權益。

注意

- 請勿將您的手放在出風口處內，您可能因此被灼傷。
- 不使用時請勿讓吹風機一直開著，這可能引起火災。
- 若是吹風機之出風口已損壞，請勿繼續使用，您可能因此被灼傷。
- 除吹乾或吹整頭髮之外，請勿使用此吹風機於其他用途，也請勿使用於嬰兒身上，這可能造成灼傷或燒傷甚至發生意外。
- 若吹風機被摔落或碰撞而損壞，請勿繼續使用，這可能造成電擊或火災。
- 吹嘴在使用過程中或剛使用完溫度會很高，請勿以手碰觸，以免造成灼傷。
- 請特別注意避免讓頭髮被吸入吹風機的入風口，這可能造成機器損壞或發生危險。
- 請勿使用去漬油、苯或其它腐蝕性溶劑清潔吹風機，這可能造成機器損壞。
- 本產品具有自動過熱保護裝置，如果機體過熱，吹風機將會自動斷電，此時請將電源關掉，讓吹風機冷卻幾分鐘即可再次使用；再次使用時請注意出風口或入風口是否有毛髮等異物阻塞。
- 使用本產品時，您可能會聞到特有氣味，這是因機器產生少量的臭氧而所引起的，對人體無害，請放心使用。

Zeon PDF Driver Trial
www.zeon.com.tw